Дата:21.04.2020г.

Тема: "Анализ геометрической формы предметов. Проекции геометрических тел".
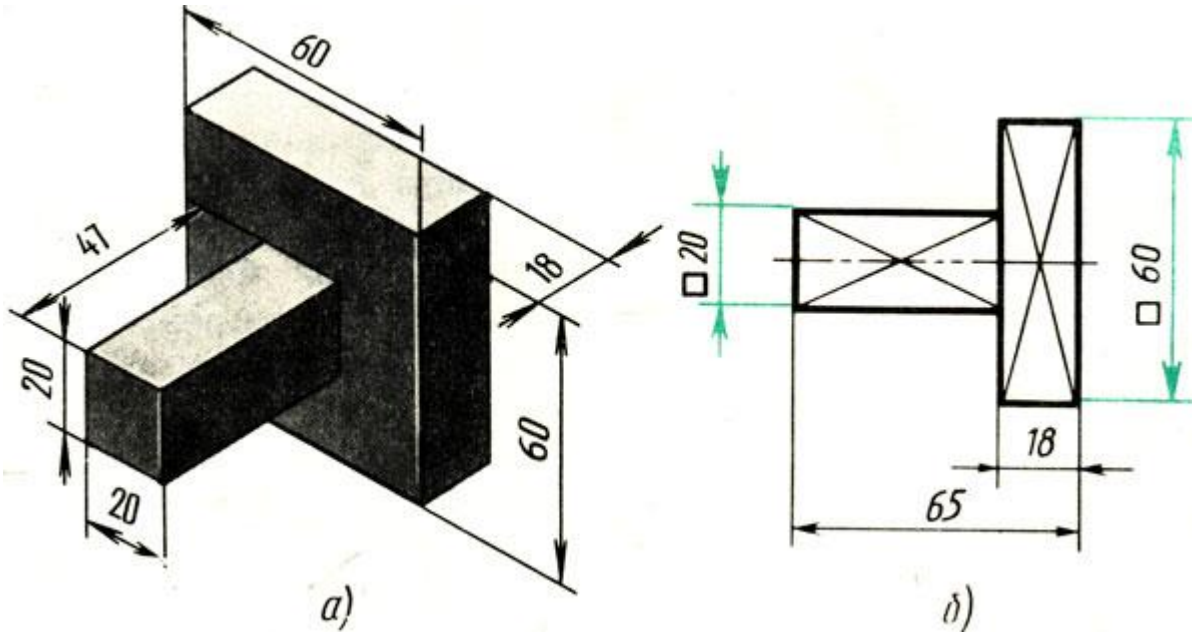
Задание:"Выполнить чертеж детали".(по образцу)